Cadence

www.cadence.com.br

Cadence

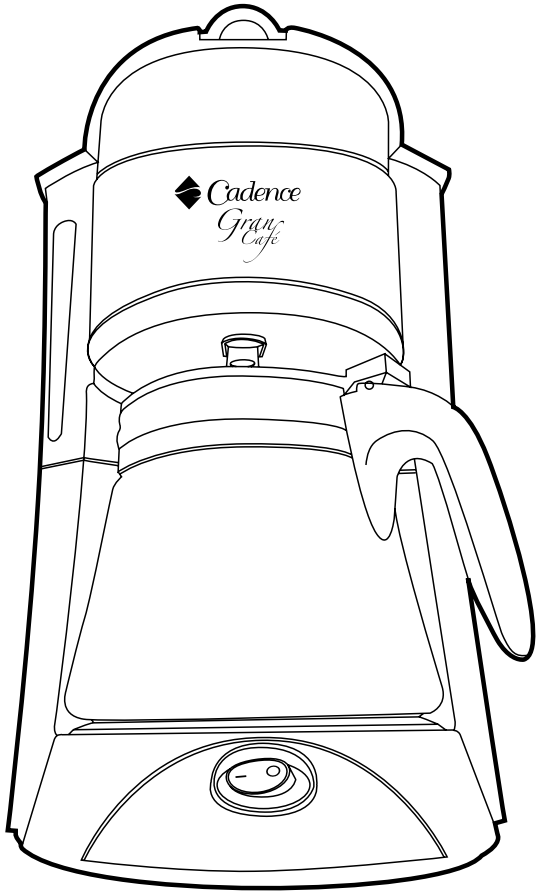


# MANUAL DO USUÁRIO

## CAFETEIRA GRAN CAFÉ

## CAF130

# 1 INSTRUÇÕES IMPORTANTES DE SEGURANÇA

É muito importante que você leia atentamente todas as instruções contidas neste manual antes de utilizar o produto, pois elas garantirão sua segurança.

**Condições de Instalação**

- Verifique se a tensão (voltagem) selecionada em seu produto é a mesma da tomada a ser utilizada.
- Mantenha todo aparelho elétrico fora do alcance de crianças ou pessoas não capacitadas, especialmente quando estiver em uso.
- Não ligue o produto em tomadas elétricas sobrecarregadas com outros produtos elétricos em funcionamento. A sobrecarga poderá danificar os componentes e provocar sérios acidentes.
- Não utilize extensões elétricas ou tomadas múltiplas para evitar mau contato e/ou sobrecarga na rede elétrica.
- Não utilize aparelhos apresentando qualquer tipo de dano no cordão elétrico, no plugue ou em outros componentes. Para substituir qualquer peça danificada, procure uma assistência técnica autorizada Cadence.
- Verifique as condições do aparelho e do cordão elétrico regularmente. Se houver algum tipo de problema, não utilize o aparelho. Se apresentar defeito, leve-o a uma assistência técnica autorizada Cadence.
- Não imergir o cordão elétrico, o plugue ou o próprio aparelho na água ou em outros líquidos. Não toque no cordão elétrico com as mãos molhadas.
- Nunca use o aparelho próximo a materiais corrosivos ou explosivos.
- Mantenha o aparelho e o cordão elétrico longe do calor, da luz do sol, de umidade e de superfícies cortantes ou similares.
- Não desmonte o aparelho em hipótese alguma.
- Não utilize acessórios que não sejam originais do aparelho. O uso de acessórios que não sejam originais pode prejudicar o funcionamento, causar danos ao usuário e ao produto.

**Condições de Uso**

- Sugerimos que você esteja calçado e sobre um piso seco quando utilizar produtos elétricos.
- Quando a luz indicadora do botão estiver apagada, indica que a cafeteira está desligada. Ela deve estar sempre desligada antes de ser conectada ou desconectada da tomada.
- Não ligue a cafeteira com a jarra fora do lugar ou vazia.
- Utilize apenas água fria e limpa para preparar o café. Não coloque qualquer outro líquido no reservatório de água.
- Para adicionar café durante o preparo, desligue a cafeteira.
- Não coloque a cafeteira diretamente sobre a chama do fogão, chapas elétricas, forno quente, nem próximo a estes locais.
- Mantenha a jarra tampada ao passar e ao servir o café.
- Aguarde que a placa de aquecimento esfrie para tocá-la. retite o aparelho da tomada antes de limpar ou mesmo quando não estiver em uso.
- Espere até que o filtro permanente esteja frio antes de retirá-lo da cafeteira.
- Não utilize o aparelho com as mãos molhadas ou úmidas para evitar risco de choque elétrico.
- Sempre retire o plugue da tomada quando o aparelho não estiver em uso, quando estiver sendo limpo ou quando ocorrer algum problema durante sua utilização.
- Desligue o aparelho sempre que não estiver em uso.
- Evite enrolar o cordão elétrico ao redor do aparelho. O calor poderá danificar os fios internos.
- Nunca transporte o produto pelo cordão elétrico.
- Nunca desligue o aparelho puxando pelo cordão elétrico. Segure firmemente o plugue e então puxe para desconectar.
- A Nota Fiscal e o Certificado de Garantia são documentos importantes e devem ser mantidos para efeito de garantia.
- **SOMENTE PARA USO DOMÉSTICO, INTERNO E NÃO COMERCIAL**



## 2 CUIDADOS ESPECIAIS COM A JARRA

- A jarra refratária deste aparelho foi desenvolvida para ser usada somente com esta cafeteira.
- Não utilize a jarra se estiver rachada ou se a alça estiver solta ou frouxa. Se estiver lascada ou rachada ela poderá se partir ou contaminar o café com pedaços de vidro. Jogue-a fora se apresentar quqlquer tipo de problema.
- Não deixe que todo o líquido se evapore da jarra. Não aqueça a jarra quando estiver vazia.
- Nunca utilize palha de aço ou produtos abrasivos durante a limpeza, pois podem arranhar ou enfraquecer o vidro.
- Não coloque a jarra perto nem diretamente sobre a chama ou chapa elétrica, dentro do forno quente ou microondas.
- Não coloque a jarra ou o parelho quente em superfícies molhadas ou frias.
- Manuseie a jarra com cuidado e evite pancadas fortes.

## 3 COMPONENTES DE SUA CAFETEIRA

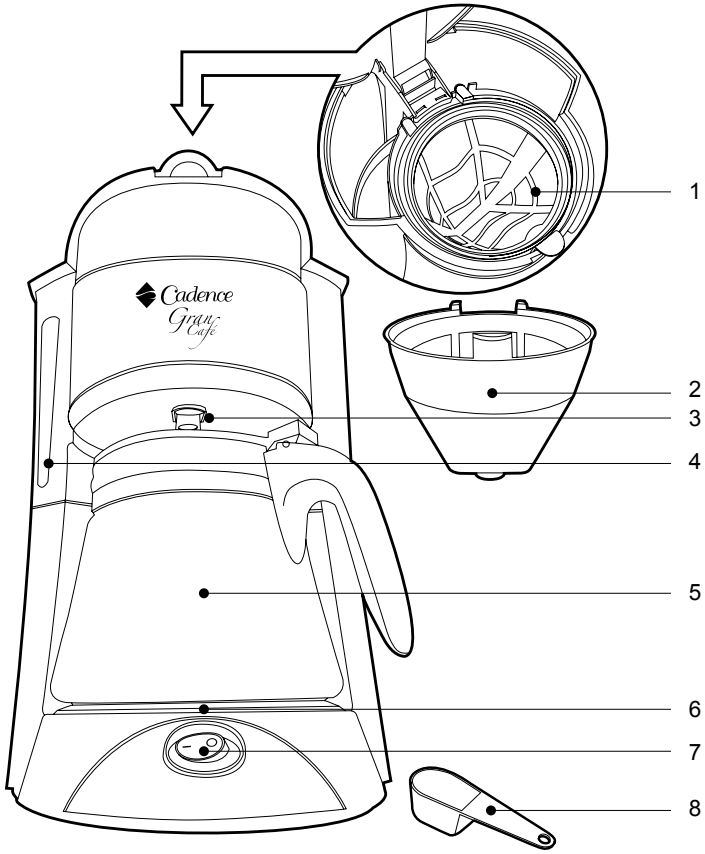


1 Filtro removível.
2 Porta filtro.
3 Corta pingo.
4 Reservatório do nível de água.
5 Jarra de vidro com tampa.
6 Placa de aquecimento.
7 Botão I/O (liga/desliga) com luz indicadora.
8 Colher dosadora.



## 4 UTILIZANDO A CAFETEIRA PELA PRIMEIRA VEZ

- Antes de utilizar a cafeteira, verifique se a tensão da rede elétrica é a mesma do aparelho.
- Lave bem a jarra, a tampa da jarra e o filtro removível com água e com sabão. Enxágue e seque.
- Limpe a parte interna da cafeteira passando duas jarras cheias de água. Para isso, siga as instruções:
  - Encha a jarra com água da torneira. Abra o reservatório do nível de água e complete-o com a água até o nível desejado, nunca ultrapassando o nível máximo.
  - Certifique-se que o porta filtro está bem encaixado.

  Nota: Sempre coloque o porta filtro antes da jarra para garantir seu encaixe correto.
  - Coloque a jarra no local apropriado da cafeteira, sobre a placa de aquecimento.
  - Pressione o botão I/O (liga/desliga) e a luz indicadora se acenderá iniciando o processo. Ela funcionará como se estivesse preparando o café, mas apenas com a água. **Não coloque o pó de café no filtro para fazer esta primeira limpeza.**
  - Ao terminar de passar a primeira jarra de água, desligue a cafeteira e aguarde por 10 minutos. Ligue a cafeteira novamente e repita o processo com a segunda jarra de água.
  - Terminando de passar a segunda jarra a cafeteira poderá ser utilizada normalmente.

## 5 INSTRUÇÕES PARA PASSAR O CAFÉ

- Ligue a cafeteira na tomada, conforme a voltagem indicada no aparelho.
- Certifique-se que o filtro permanente e porta filtro estejam bem encaixados na cafeteira.
- Encha a jarra com água fria. Abra o reservatório do nível de água e despeje a água na quantidade necessária para o número de xícaras desejado, nunca excedendo o nível máximo indicado. Não adicione açúcar na água.

  **Nota**: Sempre coloque o porta filtro antes da jarra para garantir seu encaixe correto.

- Abra a tampa do porta filtro e coloque a quantidade de pó de café desejada no filtro permanente.
- Feche-a bem.
- Coloque a jarra na placa de aquecimento.
- Ligue a cafeteira pressionando o botão I/O (liga/desliga) e sua luz indicadora se acenderá iniciando o processo.

**Observação**

Se você desejar servir uma xícara de café antes de completar o processo, simplesmente retire a jarra da placa de aquecimento. A cafeteira interrompe o processo, parando de pingar automaticamente. Ao recolocar a jarra na posição original a cafeteira retoma a operação.

**Nota**: Embora o processo de passar o café se interrompa, a cafeteira não desliga com a retirada da jarra. Por isso, é recomendável que a jarra seja sempre recolocada na placa de aquecimento após servir o café.

- Para manter o café aquecido, mantenha a jarra na placa de aquecimento. Desta forma ela manterá a temperatura ideal enquanto a cafeteira estiver ligada e o café permanecerá quente até que você a desligue.
- Desligue a cafeteira quando a jarra estiver vazia ou quando não estiver sendo utilizada pressionando o botão I/O (liga/desliga). A luz apagada indica que o aparelho está desligado.
- Para passar uma segunda jarra de café, desligue o aparelho e aguarde por 10 minutos permitindo que o aparelho esfrie.

**Importante**

• Se a cafeteira não tiver tempo suficiente para esfriar antes de ser usada novamente, a água do reservatório poderá ficar quente demais causando emissão de vapor através da cobertura, podendo causar queimaduras.

**Observações**

• O uso de água de origem mineral reduz a vida útil do aparelho e causa entupimento.

• Não reaproveite o pó de café usado, pois irá prejudicar o sabor do café.

• Não requente o café. O café é mais saboroso logo depois de passado.



## 6 CONSERVAÇÃO E LIMPEZA

- Este aparelho não necessita de lubrificação.
- Mantenha a cafeteira limpa para operar adequadamente.
- O cordão elétrico não deve ser torcido, puxado ou enrolado ao redor do aparelho.
- Se o cordão estiver torcido, distorça-o antes de utilizar a cafeteira.
- Quando não estiver em uso, a cafeteira deve ser armazenada em local seco e seguro, longe do alcance das crianças.
- Antes de limpar sua cafeteira, retire o plugue da tomada.
- O corpo da cafeteira deve ser limpo com pano úmido. Nunca imersa na água.
- O filtro removível, a jarra e su tampa devem ser limpos com água e detergente (ou sabão). Podem ser lavados na lava-louças.
- Não use palha de aço, produtos abrasivos, saponáceos, álcool ou qualquer tipo de solvente, pois podem danificar o aparelho.

## 7 CERTIFICADO DE GARANTIA

A sua cafeteira **Cadence Gran Café,** Modelo CAF130, tem garantia contra defeitos de fabricação pela Cadence Indústria e Comércio Ltda., por um período superior ao estabelecido por lei. Para que a garantia tenha validade, é imprescindível a apresentação da Nota Fiscal de compra e a conformidade com as condições abaixo enumeradas:

**1** A **Cadence Indústria e Comércio Ltda**. assegura ao proprietário consumidor deste aparelho a garantia de 365 dias contra defeitos de fabricação, sendo que os primeiros 90 dias referem-se ao prazo mínimo estabelecido por lei e os 275 dias subseqüentes como garantia adicional.

**2** A garantia de 365 dias é contada a partir da data da compra.

**3** Esta garantia perderá a sua validade se:

**3.1** O defeito apresentado for ocasionado por uso indevido, em desacordo com o Manual, ou se ocasionado por fatores externos, como quedas, pancadas, defeitos na rede elétrica e raios.

**3.2** O produto for alterado, violado ou consertado por pessoa não autorizada pela **Cadence Indústria e Comércio Ltda**.

**3.3** O produto for ligado à fonte de energia diferente daquela recomendada na caixa.

**3.4** O defeito for decorrente do uso do produto em situações não domésticas ou em desacordo com o uso recomendado.

**4** A **Cadence Indústria e Comércio Ltda**. não efetuará troca caso hajam condições de sanar os defeitos do produto reclamado em garantia.

**5** A garantia não cobre a limpeza do aparelho. O produto deverá ser entregue para conserto ao posto da rede autorizada em boas condições de limpeza.

**6** A garantia não abrange peças e acessórios sujeitos a quebra, como fabricados em material plástico ou vidro.

**7** Esta é uma garantia de balcão e, portanto, não cobre atendimentos domiciliares.

**8** Esta garantia não cobre danos sofridos pelo produto durante o transporte de terceiros contratado pelo reclamante da garantia.

**9** Se o aparelho apresentar problemas de funcionamento, o consumidor deverá levar o produto até o Posto Autorizado mais próximo.

Para encontrar uma relação atualizada dos Postos Autorizados de Assistência Técnica o consumidor pode entrar no site www.cadence.com.br ou ligar para 54 3212 5600, em horário comercial.